Rolf

CONFORMITÉ SANITAIRE

GARANTIE

Référence : **3408**

MITIGEUR D'ÉVIER STAR'O - CARTOUCHE 40MM - BEC FONDU ORIENTABLE - ROLF

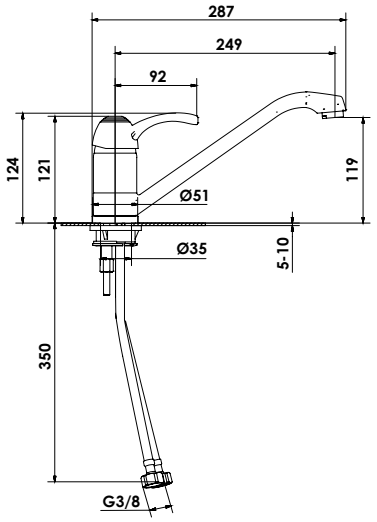

UN DESIGN RÉTRO-CONTEMPORAIN.

INSTALLATION RAPIDE ET FACILE.

DESCRIPTION	Chromé - Manette métal. - Cartouche Ø40 mm. - Bec fondu orientable avec aérateur anticalcaire. - Limiteur de température réglable. - Un point de fixation. - Alimentation flexibles EPDM 350mm.
CARACTÉRISTIQUES	Chromé - Manette métal. - Cartouche Ø40 mm. - Bec fondu orientable avec aérateur anticalcaire. - Limiteur de température réglable. - Un point de fixation. - Alimentation flexibles EPDM 350mm.
APPLICATIONS	Robinetterie d'évier
CONDITIONS D'UTILISATION	Pression maximum : 5 bar - Pression d'utilisation : 3 bar - Température maximum de l'eau : 80°C (176°F) - produit Conforme aux réglementations en vigueur
COMPATIBILITÉ	S'installe sur tous les types d'évier
PRÉCAUTION D'EMPLOI	1 point de fixation. Livré avec flexibles EPDM 350mm

SPECIFICATIONS D'INSTALLATION	Permet l'équipement sanitaire des salles de bains et cuisine.
	Garantie 10 ans contre tout vice de fabrication y compris pour les cartouches - Cf conditions générales de vente
PRESCRIPTION DE POSE	Avant le montage nettoyer la tuyauterie pour éliminer toute impureté
PRESCRIPTION D'ENTRETIEN	Nettoyage à l'eau savonneuse avec un chiffon doux et bien sécher - Ne pas utiliser de produits nocifs, abrasifs ou chlorés